DIMENSIONEN DIMENSIONS in cm

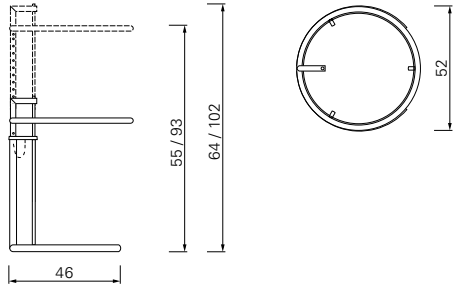

INHALT CONTENT

1 x

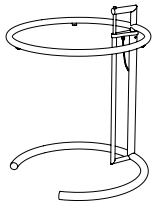

1 x

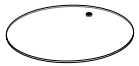

ClassiCon
Sigmund-Riefler-Bogen 3
81829 Munich
Germany
Tel +49 89 748133 0
info@classicon.com
www.classicon.com



1026

ClassiCon

Classic Contemporary Design

100 Years – Limited Edition



Gebrauchsanleitung Instructions

ADJUSTABLE TABLE E1027
100 YEARS – LIMITED EDITION IN NICKEL

Eileen Gray, 1927
Authorised by The World Licence
Holder Aram Designs Ltd, London

AUTHENTIZITÄTSMERKMAL PROOF OF AUTHENTICITY

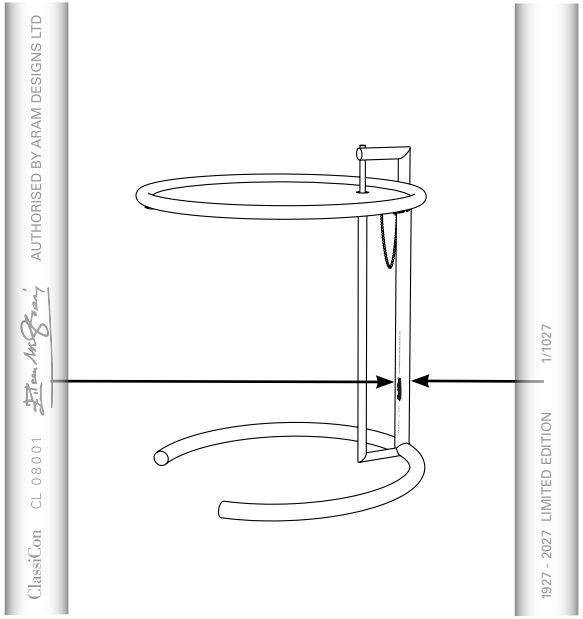

VORDERSEITE
Prägung im Gestell mit Logo ClassiCon, Seriennummer, Unterschrift Eileen Gray, Lizenzinhaber Aram Designs Ltd, London

FRONT
Stamp on the frame with ClassiCon logo, serial number, Eileen Gray signature, licence holder Aram Designs Ltd, London

RÜCKSEITE
Prägung im Gestell mit Entstehungs- und Jubiläumsjahr, Limited Edition und Nummerierung von 1 bis 1027.

BACK
Stamp on the frame with the year of creation and anniversary year, Limited Edition and numbering from 1 to 1027.

EINSETZEN DER TISCHPLATTE ASSEMBLY OF THE TABLETOP

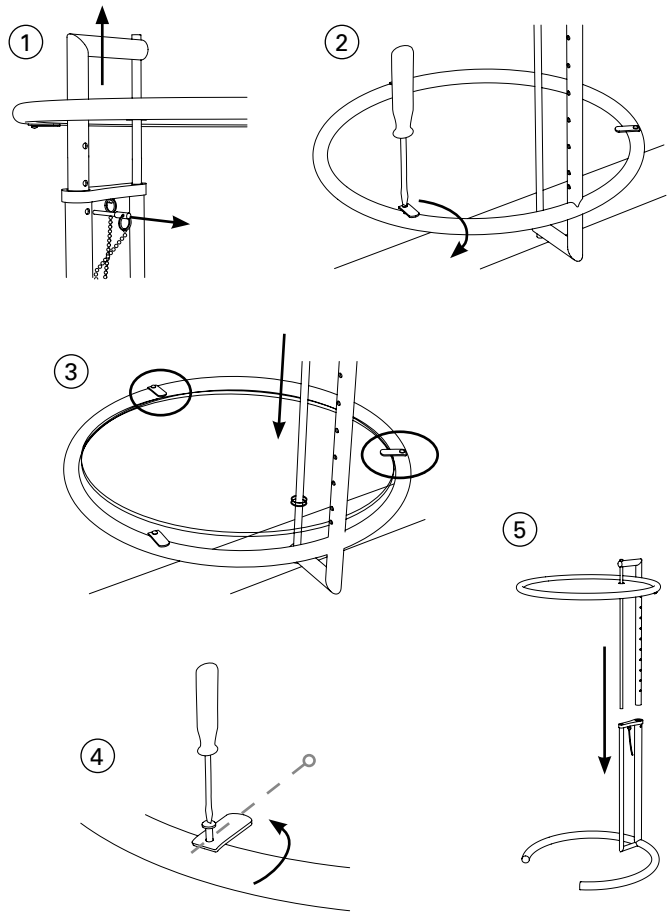

■ Beistelltisch. Gestell höhenverstellbar aus Stahlrohr vernickelt. Tischplatte Parsolglas grau. **BEDIENUNG** Platzieren Sie keine schweren Gegenstände auf den Tisch (die maximale Belastung beträgt 3 kg) und stellen oder setzen Sie sich nicht darauf. Das Produkt ist nicht für den Außenbereich geeignet und nicht stapelbar. **EINSETZEN DER TISCHPLATTE** ① Lösen Sie den Justierstift aus der Halterung und ziehen Sie das obere Gestell komplett heraus. ② Legen Sie es umgekehrt auf eine weiche Unterlage, damit das Produkt nicht verkratzt. Lösen Sie ein seitliches Halteelement und drehen Sie es zur Seite. ③ Schieben Sie die Tischplatte auf das Gestell unter die beiden festen Halterungen und ④ schrauben Sie das lose Halteelement in der richtigen Position wieder an. ⑤ Drehen Sie das Gestell um. Halten Sie dabei die Tischplatte gut fest. Stecken Sie das obere Gestell zurück in den Rahmen und justieren Sie die gewünschte Höhe mit dem Stift. **HINWEIS** Die hochwertige, unlackierte Nickeloberfläche dieser limitierten Edition entwickelt im Laufe der Zeit eine natürliche Patina. Veränderungen in Farbton und Glanz sowie Berührungsspuren sind Teil ihres individuellen Charakters und stellen keinen Mangel im Sinne der Garantie dar. **PFLEGE** Setzen Sie das Produkt keiner unmittelbaren Hitze oder Feuchtigkeit aus. Vermeiden Sie den Kontakt mit spitzen Gegenständen. Entfernen Sie Flecken und Schmutz umgehend. Reinigen Sie das Produkt vorsichtig mit einem trockenen, weichen Tuch. Benutzen Sie für die Glasplatte Glasreiniger und trocknen Sie nach. Vermeiden Sie starkes Reiben. Verwenden Sie keine säurehaltigen, scharfen Putz- und Scheuermittel oder Produkte, die schädliche Chemikalien enthalten. Ein individuelles Pflegemittel für Nickeloberflächen sowie detaillierte Pflegehinweise finden Sie auf classicon.moebelpflegeshop.de

■ Side table. Height-adjustable frame, nickel-plated tubular steel. Tabletop grey smoked glass. **USE** Do not place heavy objects on the table (max. load is 3 kg), and do not stand or sit on it. The product is not suitable for outdoor use and is not stackable. **ASSEMBLY AND REPLACEMENT OF THE TABLETOP** ① Release the adjustment pin from its anchor and remove the top frame completely. ② Place the top frame upside down, choosing a soft surface so as not to scratch the product. Unscrew one lateral anchor element and turn it sideways. ③ Slide and position the tabletop beneath the two fixed anchors and ④ screw the loose anchor element back on in the right position. ⑤ Turn the top frame back over again, being sure to hold the tabletop securely. Insert the top frame back in the lower frame and adjust to the desired height using the pin. **NOTE** The high-quality, unlacquered nickel surface of this Limited Edition develops a natural patina over time. Variations in colour and sheen as well as traces of touch are part of its unique character and do not constitute a defect under the guarantee. **CARE** Do not subject the product to direct heat or humidity. Avoid contact with pointed or sharp items. Remove stains and dirt immediately. Carefully clean the product with a soft, dry cloth. Use glass cleaner for the glass tabletop and wipe dry. Avoid hard rubbing. Never use cleaning agents containing abrasives or acids or products that contain potentially harmful chemicals. You can find the specific care product for nickel surfaces, as well as detailed care instructions, at classicon.moebelpflegeshop.de